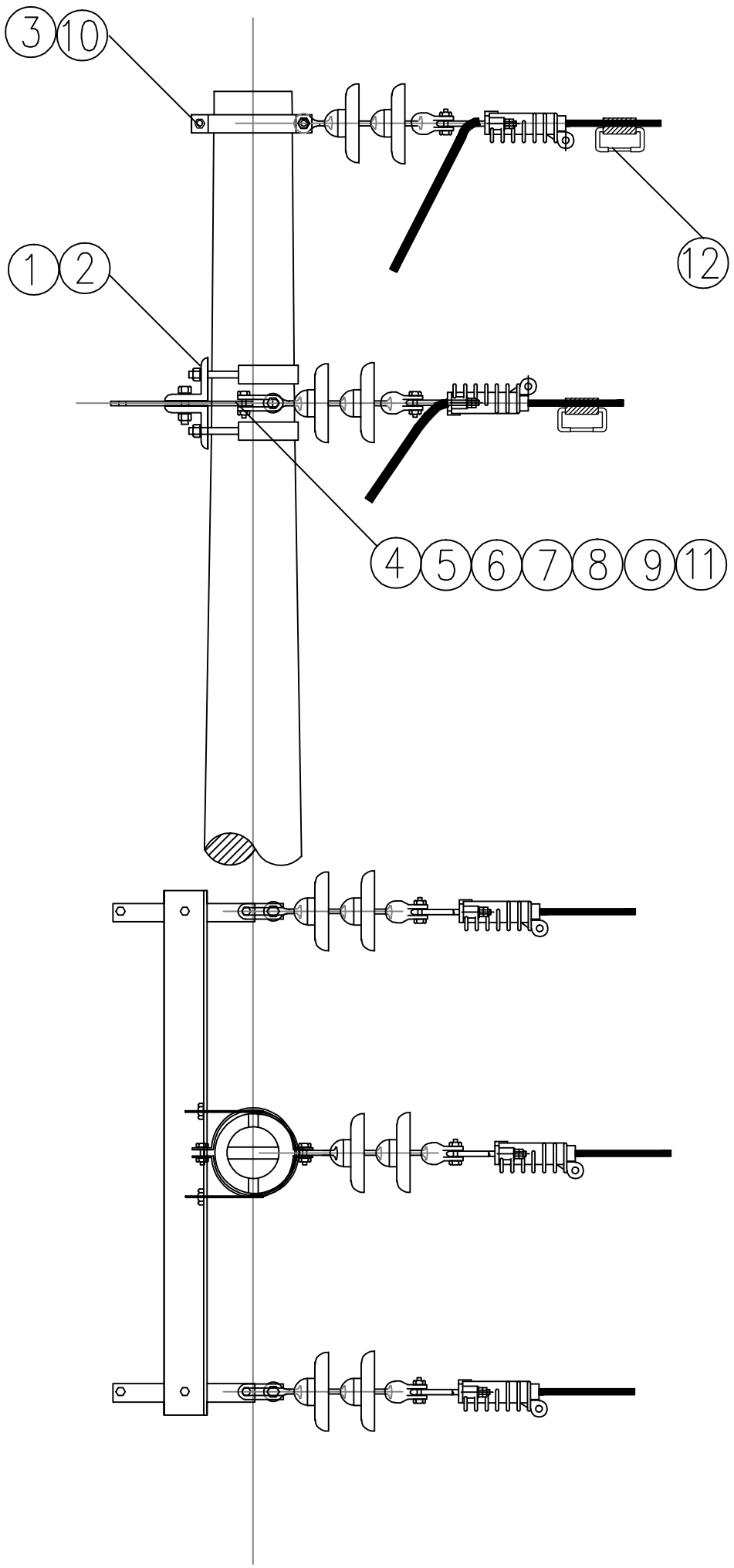

序号	材料名称	材料规格	单位	数量
1	角铁横担	∠75 ×8 ×1600	根	2
2	半圆包箍	-5 ×50 ，D220 ，普通型	付	2
3	成套包箍	-5 ×50 ，D200	付	1
4	连接铁（三眼扁铁）	（-5 ×50 ×250 ）	根	2
5	直角挂板	Z-7	只	2
6	球头挂环	QP-7	只	3
7	盘形悬式瓷绝缘子	U70B （U70BP ）	只	6
8	碗头挂板	WS-7	只	3
9	耐张线夹-楔型绝缘	NX-10-240(150)	付	3
10	镀锌螺栓	M16*100	套	2
11	镀锌螺栓	M16*45	套	2
12	接地线夹	JDL-50-240	付	
13	热缩绝缘带	J-20	卷	2

绝缘线单回终端杆组装图